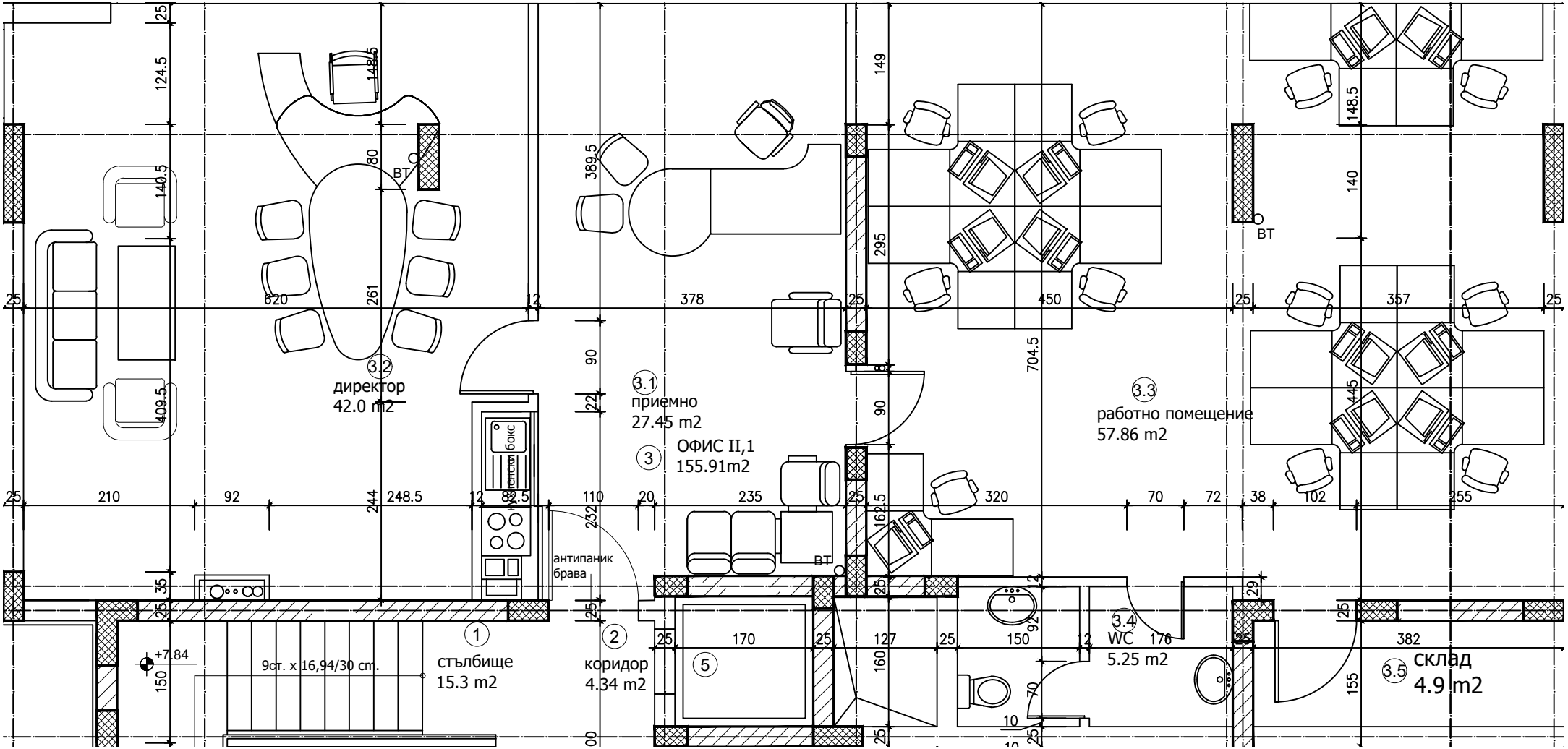
3.2
директор
42.0 m2
3.1
приемно
27.45 m2
3
ОФИС II,1
155.91m2
3.3
работно помещение
57.86 m2
3.4
WC
5.25 m2
3.5
склад
4.9 m2
1
стълбище
15.3 m2
2
коридор
4.34 m2
5
кухненски бокс
антипаник брава
9ст. x 16,94/30 cm.
+7.84
ВТ